第三種汽笛(全長 20 ～ 75m 未満の船舶)

マグネットホーン　E150

電気を駆動源とする小型軽量の汽笛です。電磁石によって振動板を振動させて吹鳴します。ホーン本体とオシレータをセットで設置します。標準電源はDC24Vで、AC電源で使用する際にはコンバータを使用します。寒冷地仕様としてヒータ付のタイプも供給可能です。

E150

ブロースイッチ

ヒータスイッチ

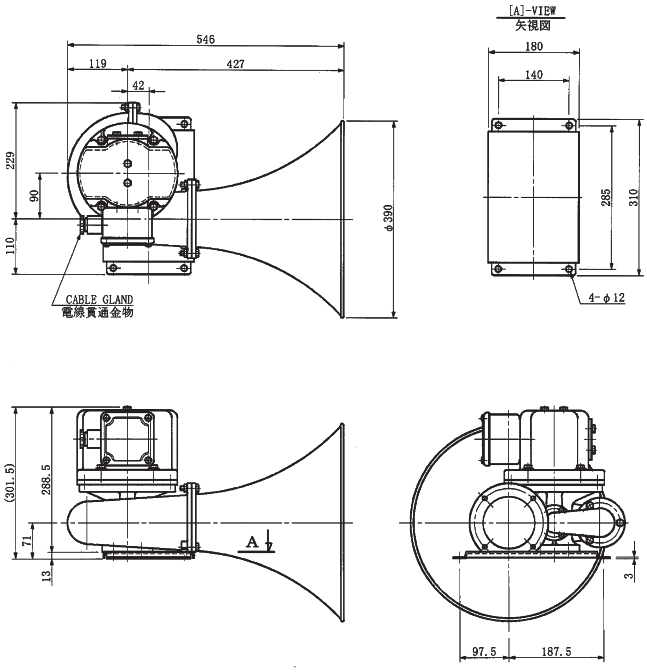

形　式	保護等級	型式承認番号	基本周波数(Hz)	音圧レベル	電　源		全長(mm)	ラッパ径(mm)	質量(kg)	コード No.
					オシレータ	ヒータ				
E150	IP56	1519	320	130dB/1m以上	DC24V 16A	AC100/220V	546	390	15	A081900001
E150-H(ヒータ付)						DC24V	558		22	A081900002

エアホーン　A100/85ALシリーズ

圧縮空気を動力源とする振動板形式の汽笛で、吹鳴は電磁弁、または手動弁の操作によって行われます。
A100シリーズは、小型軽量化に成功した製品です。
寒冷地仕様としてヒータ付のタイプも供給可能です。

A100EH

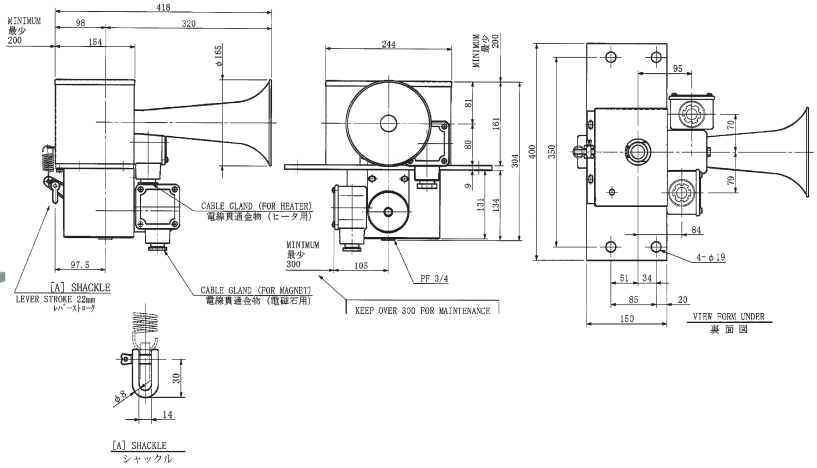

形　式	保護等級	型式承認番号	基本周波数(Hz)	音圧レベル	電　源		空気消費量フリーエア(L/s)	全長(mm)	ラッパ径(mm)	質量(kg)	コード No.
					電磁弁	ヒータ					
A100	IP56	1466	310	130dB/1m以上	手動操作弁のみ	–	15	366	165	4.6	A080100009
A100E		1464			AC100V 1φ 0.2A AC220V 1φ 0.1A DC24V 0.8A	–				6.6	A080100010
A100EH(ヒータ付)		1465				AC100/220V		418		12.7	A080100011
85AL		1089	280		手動操作弁のみ	–		570	258	11.0	A080100012
85EAL		1090			AC100V 1φ 0.2A AC220V 1φ 0.1A DC24V 0.8A	–				14.0	A080100013
85EAL-H(ヒータ付)		1091				AC100/220V		599		23.0	A080100014